Содержание

FET Switch 3
P-Channel switch 3

FET Switch

P-Channel switch

Например:

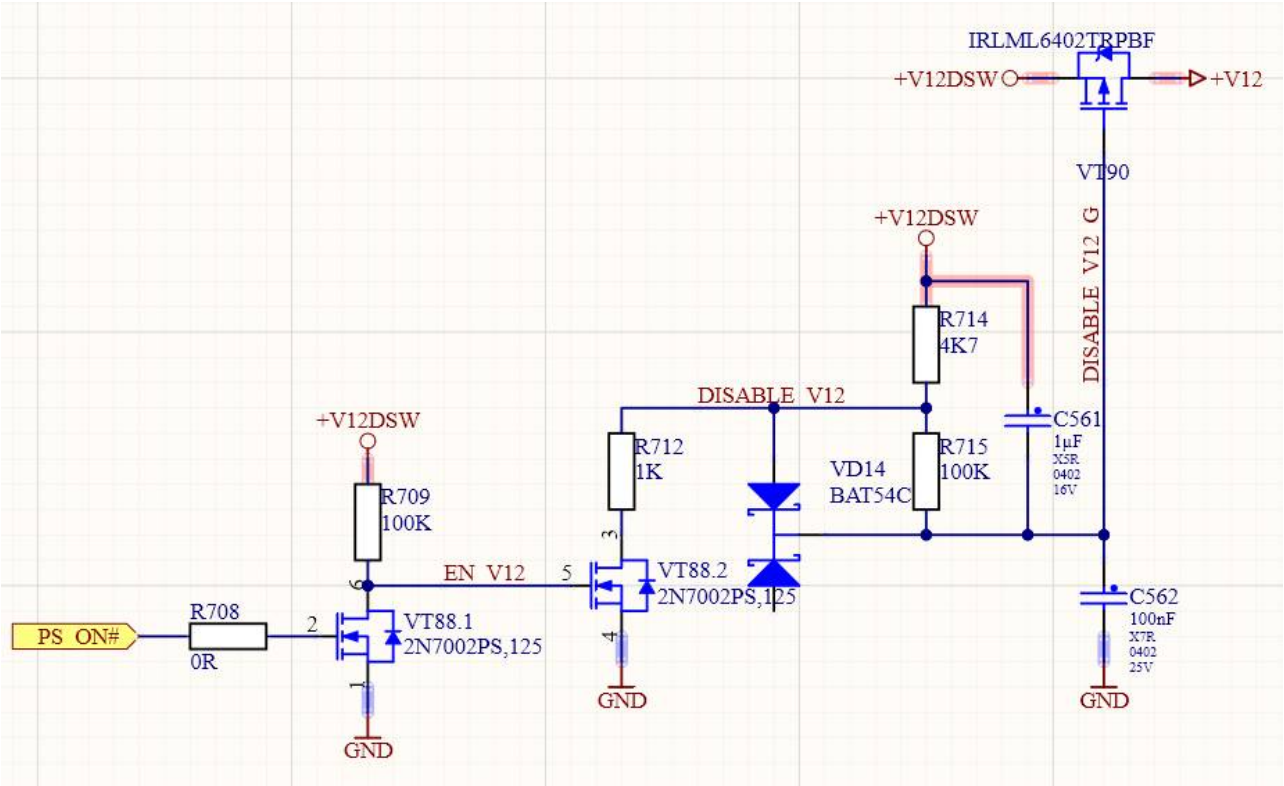

Сравнение схемы с soft-start и без:

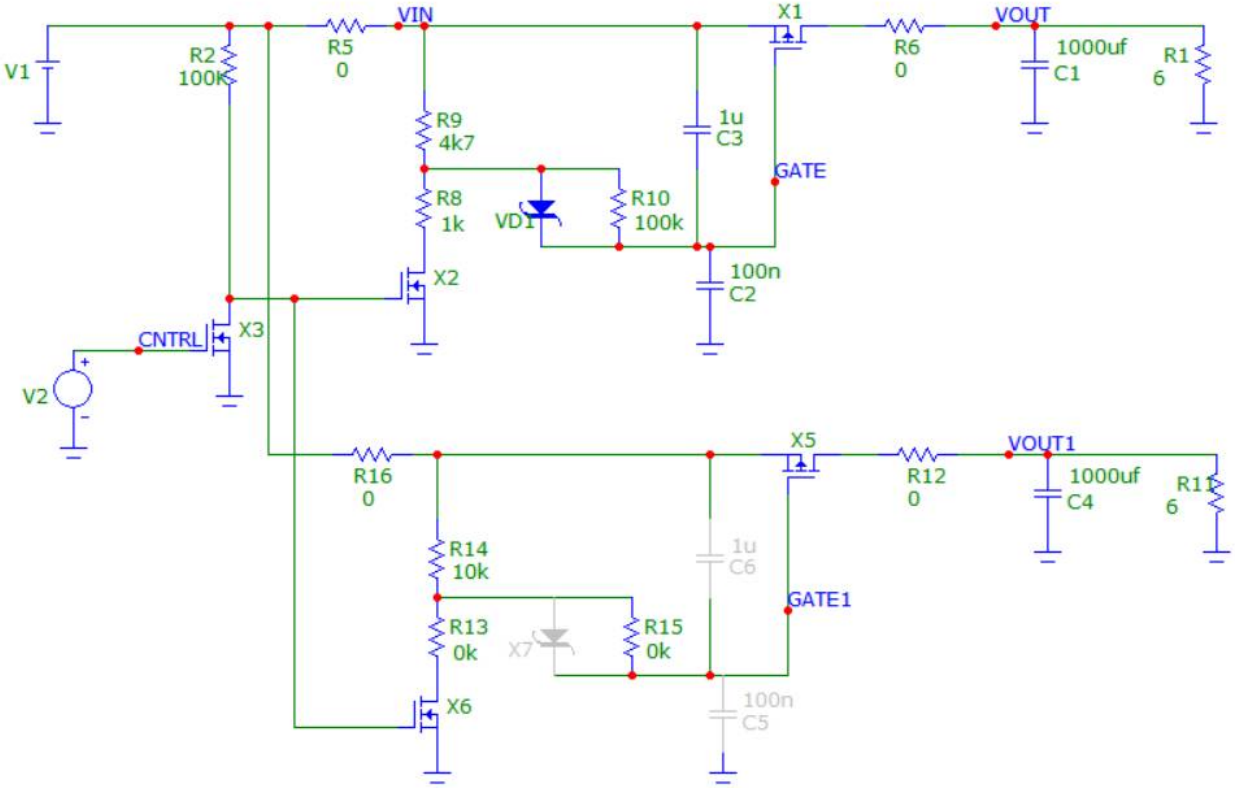

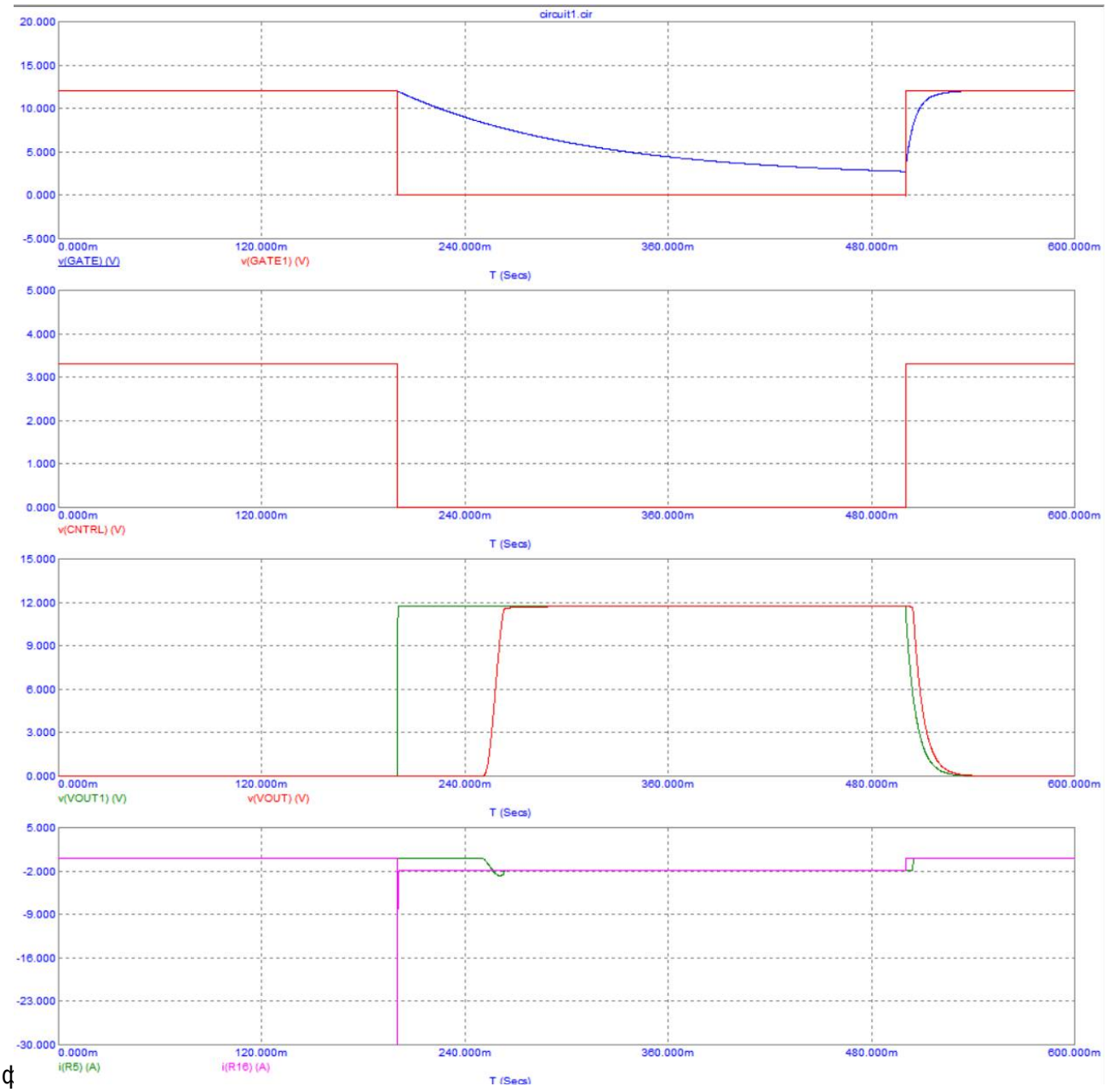

Граф

R9, R8 - делитель, задаёт напряжение на GATE транзистора

C3, R10 - RC цепочка, задаёт нарастание напряжения на GATE транзистора

VD1 - диод, чтобы быстрее ВЫКЛЮЧАЛСЯ транзистор

C2 - вроде особо ни на что не влияет??? Fix Me!

Если не использовать soft start, то при наличии достаточно большой ёмкостной нагрузки при включении происходит сильный скачок тока - заряжается ёмкость. При этом может вырубать DCDC по защите по току.