Содержание

NMS-NV-RK3568 V1 3
Структурная схема 4
Дерево I2C 4
Дерево питания 5
Дерево тактирования 6

NMS-NV-RK3568 V1

pic:

name:
nms-nv-rk3568
version:
v1
description:
SOM на RK3568 в формфакторе Nvidia Jetson Nano
a365:
link
req:
req
issues:
issues
todo:
todo
layers:
8
width:
69.6
height:
45
firm:
inmys

Совместимые материнские платы: Nvidia Dev boards for Jetson Nano, Jetson TX2, Jetson

Xavier NX

Структурная схема

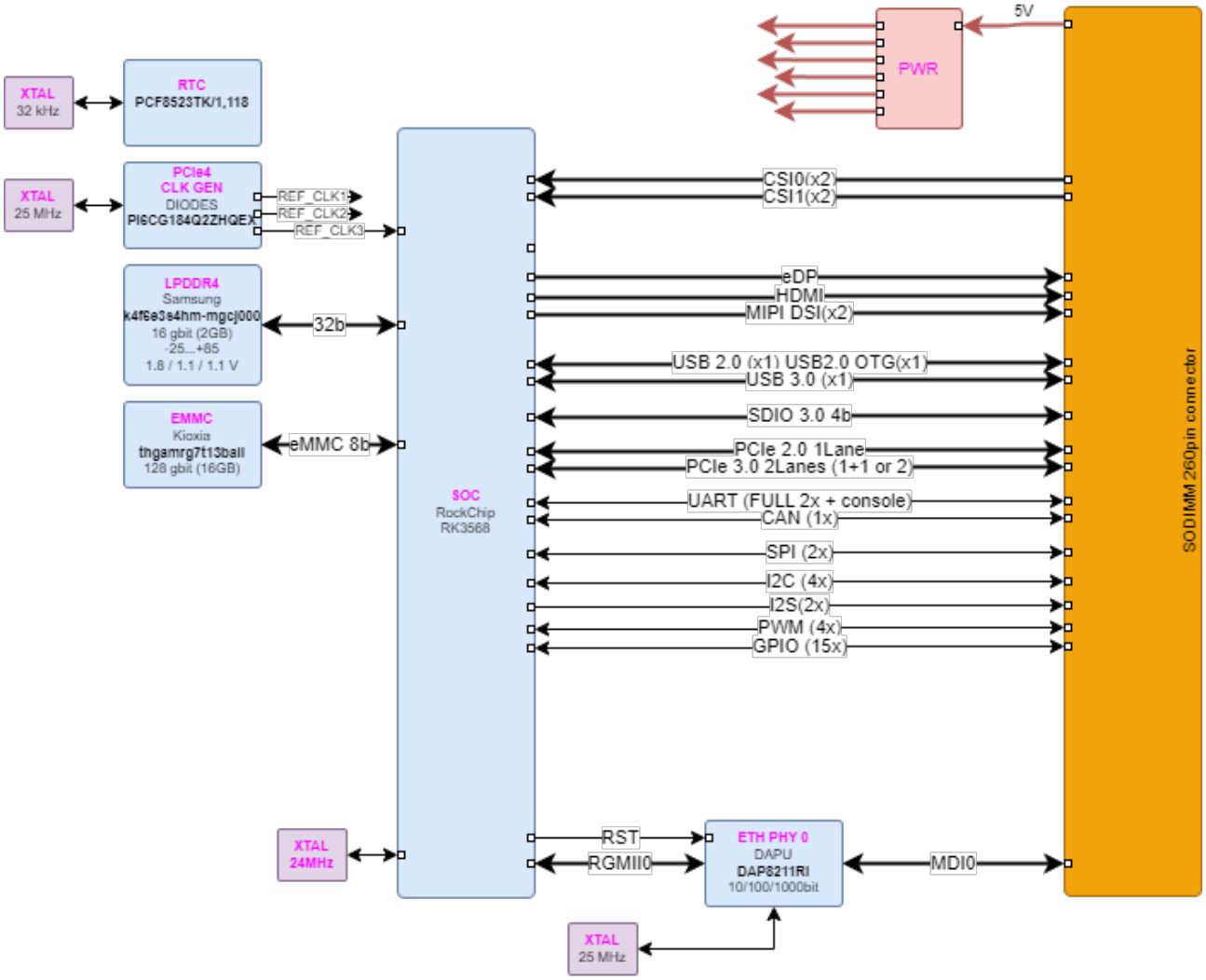

Дерево I2C

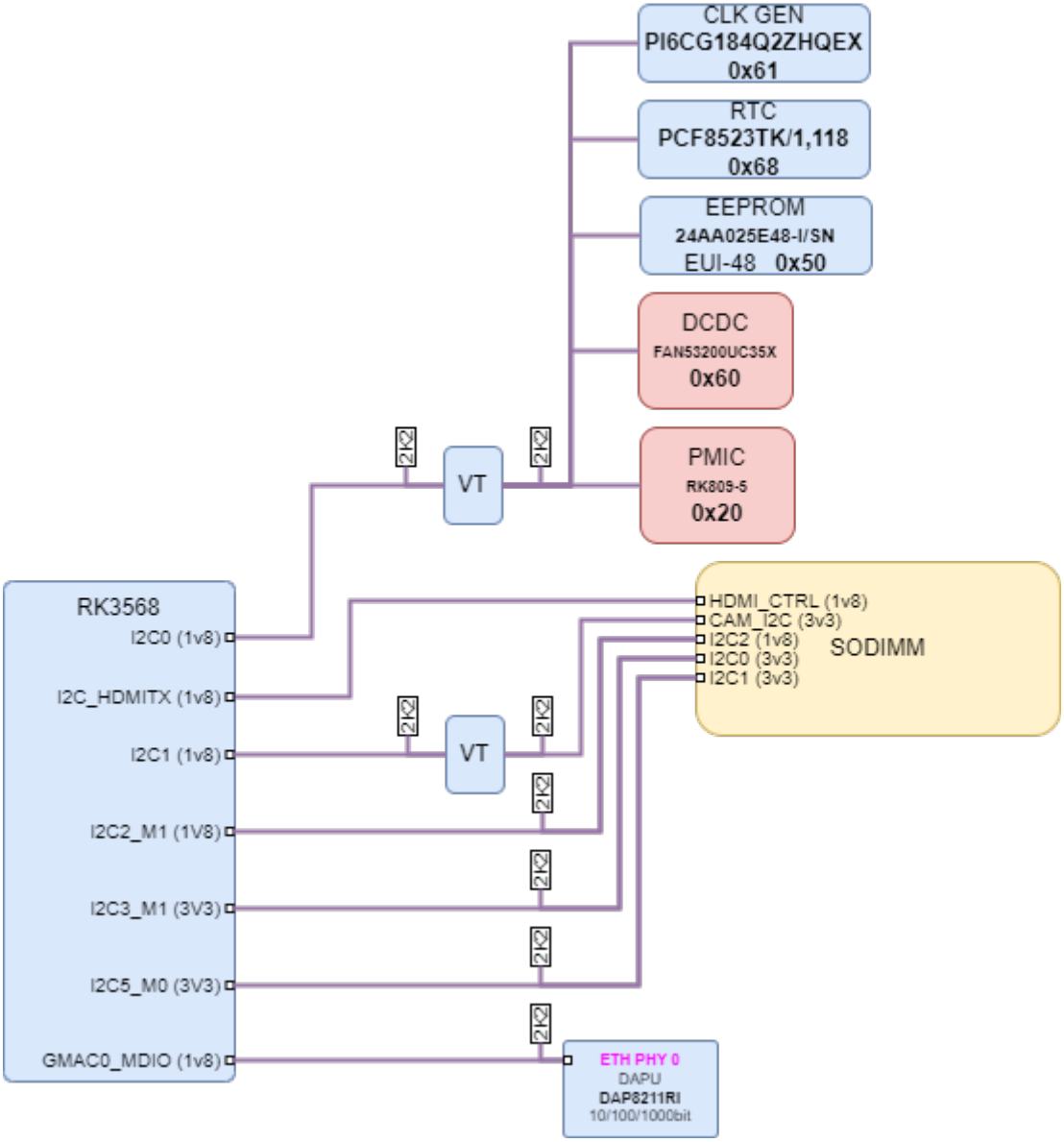

Дерево питания

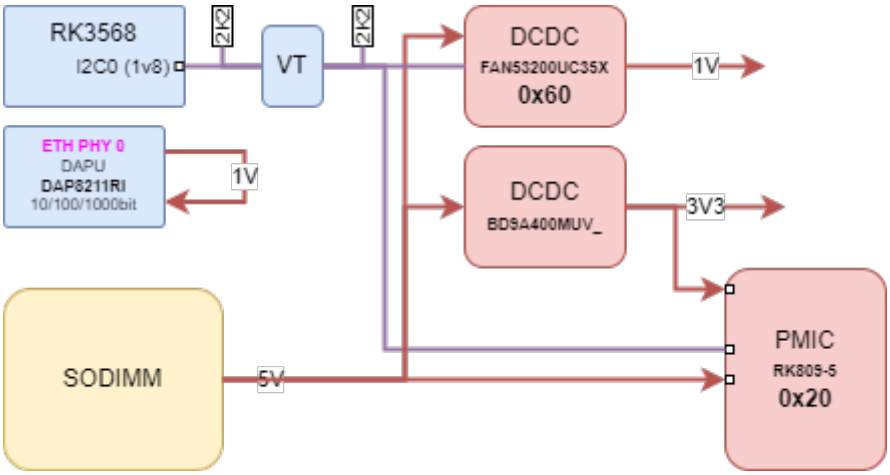

Дерево тактирования

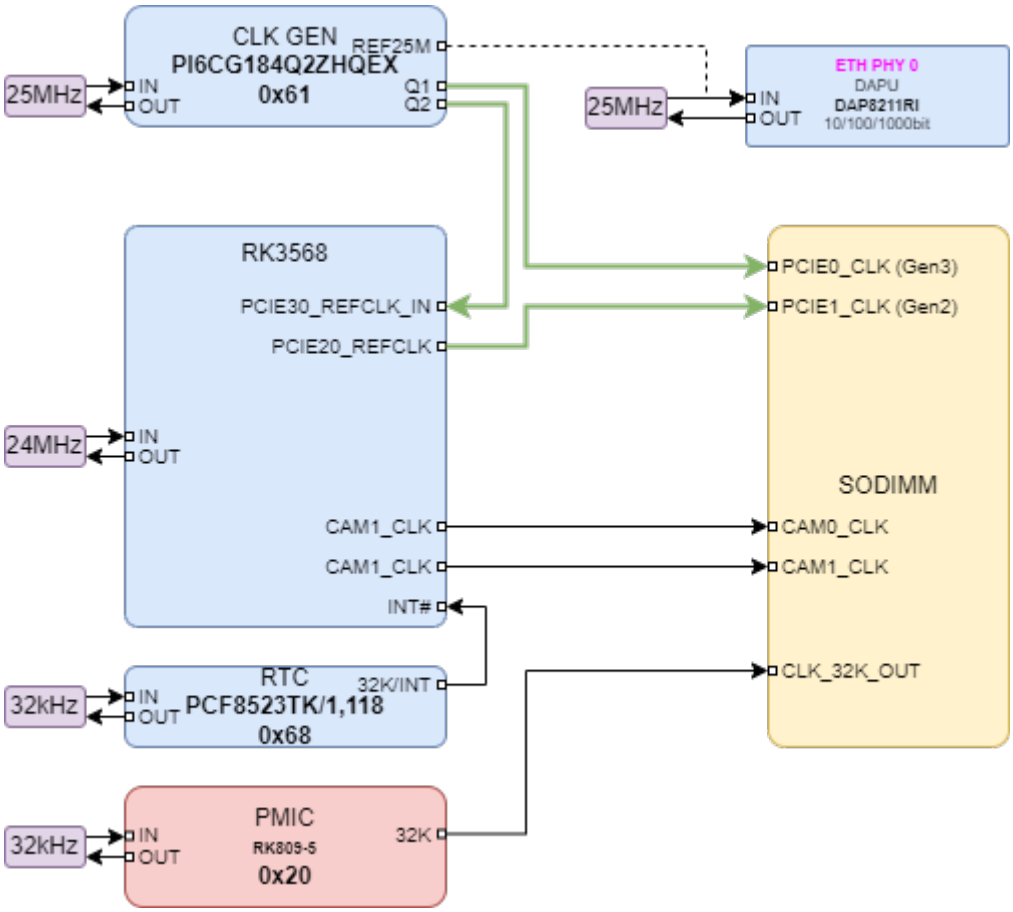

- ТЗ на модуль NMS-NV-RK3568 V1
- Маршрутная карта платы NMS-NV-RK3568 V1
- ISSUES по плате NMS-NV-RK3568 V1